MAXI ECO FLOWATCH®

SICCOM INNOVATIVE VISION

Maxi bomba de pistón pequeña, potente y muy silenciosa para la evacuación de condensados de climatizadores hasta 30kW / 102 000BTU / 8.5 tons.

Ref: DE40LCC300

23 dBA

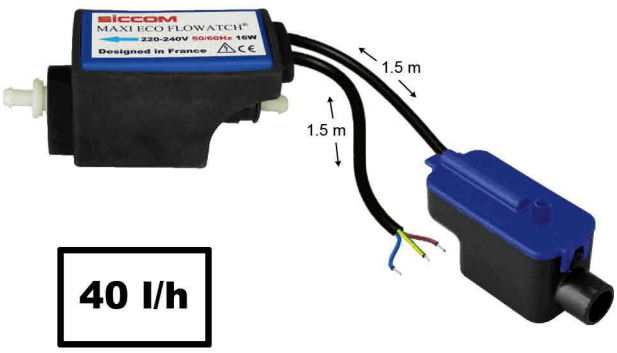

40 l/h

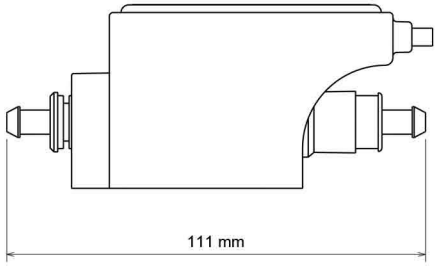

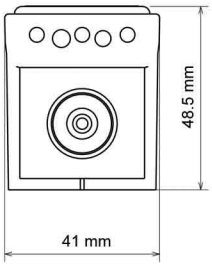

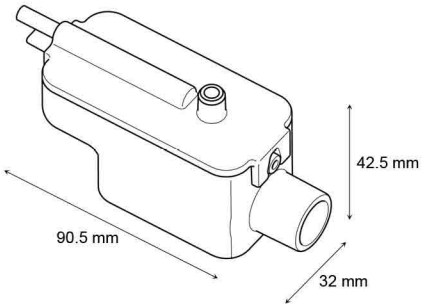

Diámetros de los tubos
Aspiración - 6/9mm - No suministrado
Descarga - 6/9 mm - No suministrado

Características

Caudal máx.	40 l/h
Altura de aspiración máx.	2 m
Altura de descarga máx.	10 m
Potencia eléctrica	16W
Tensión eléctrica	220-240V 50/60Hz
Alarma	Sin alarma
Nivel sonoro	23 dBA
Protección IP	IP20
Protección térmica	Sí
Factor de marcha*	100%
Longitud del cable alimentación	1.5 m
Dimensiones	111 x 41 x 48.5 mm / 82 x 32 x 39 mm

** La bomba es capaz de funcionar al 100% del tiempo si es necesario.*

*** Opción alarma por previa solicitud.*

Caudal

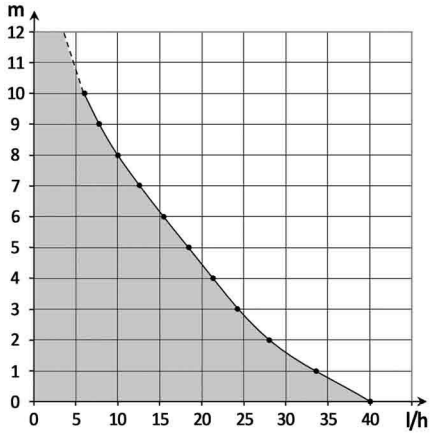

Ventajas

23 dBA

La única bomba del mercado a proponer un tal caudal para un nivel sonoro tan bajo.

Alto rendimiento

Caudal 40 l/h
Altura de descarga 10 m

Depósito desmontable

Fácilmente desmontable para la limpieza del depósito y del flotador.

Filtro integrado

Filtro de plástico integrado al depósito, impidan las impurezas de pasar dentro de la bomba.

Accesorios incluidos

Todos los accesorios necesarios a la instalación están incluidos.

Bomba muy compacta

De pequeño tamaño, la bomba y el bloque de detección son fáciles de instalar.

Contenido del pack

Bomba - Bloque de detección - Adhesivo velcro para la fijación del bloque de detección - Tubo de entrada - 3 abrazaderas

Dentro de un enfoque de optimización producto, las características son susceptibles de cambiar.